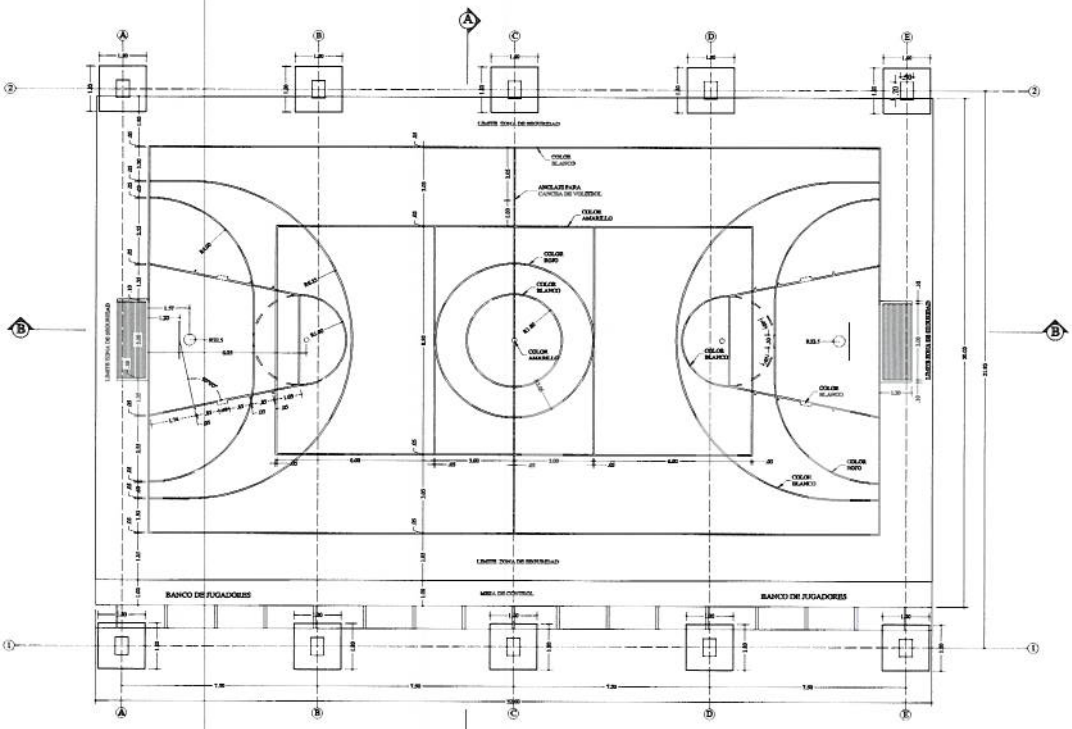

PLANTA CANCHA MULTIPLE

(BALONCESTO, FUTBOL DE SALON Y VOLEIBOL)

ESCALA: 1 / 75

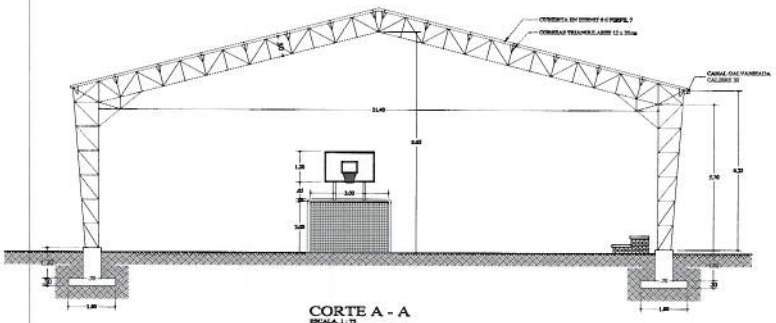

CORTE A - A

ESCALA 1:75

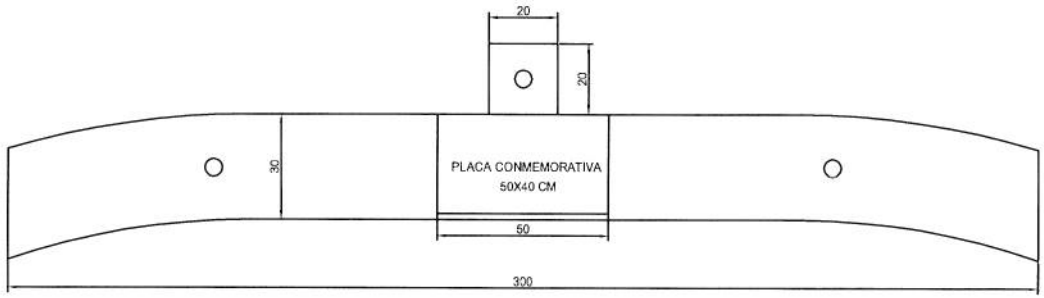

vista en Planta

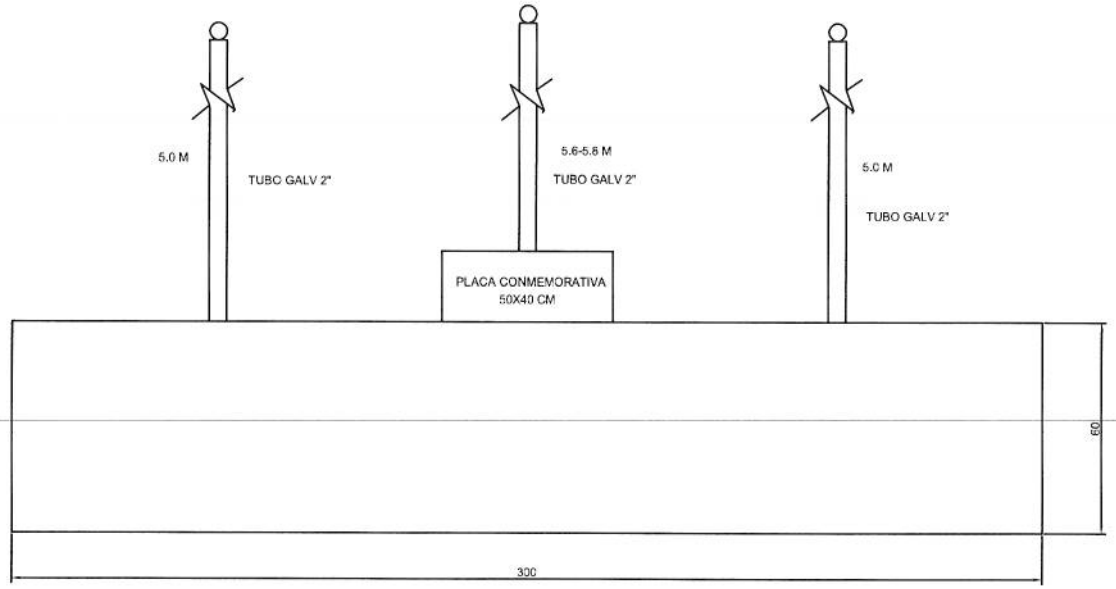

vista Frontal

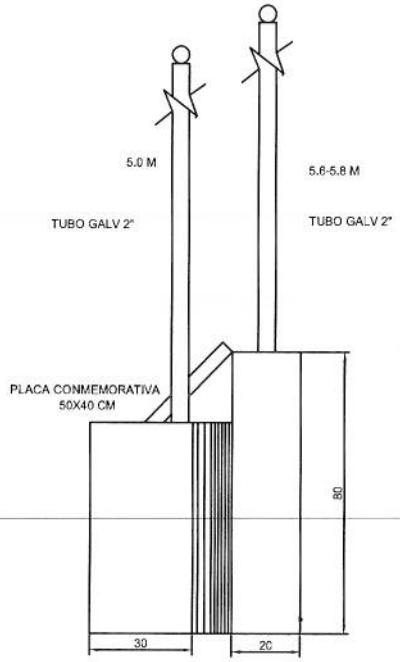

Vista en Latera

ESTE COMPLEJO DEPORTIVO FUE TERMINADA POR LAS FUERZAS MILITARES DE COLOMBIA CON EL APOYO DEL GRUPO MILITAR DE LA EMBAJADA DE LOS ESTADOS UNIDOS DE AMERICA, POR MEDIO DEL PROGRAMA DE ASISTENCIA HUMANITARIA - HAP