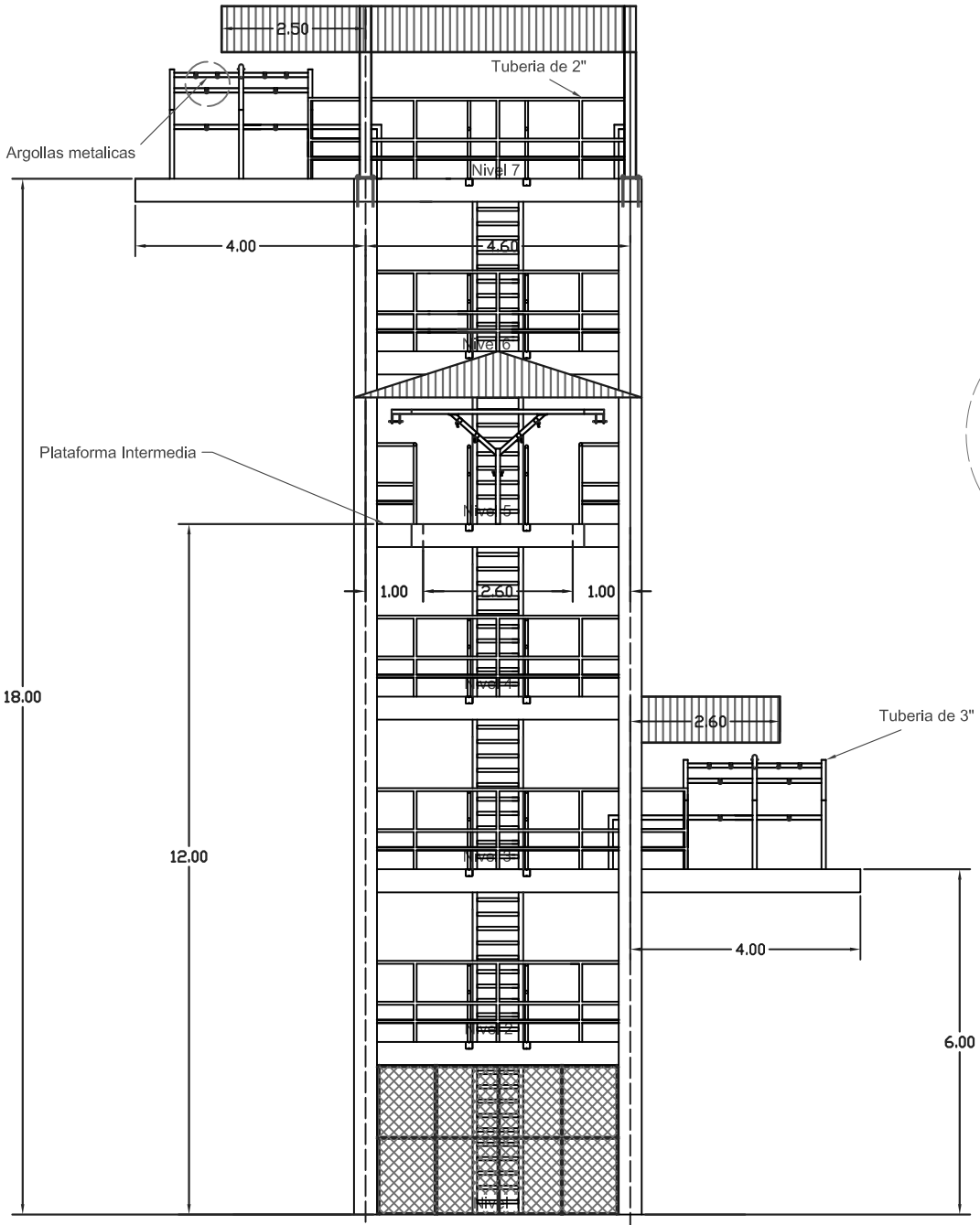

DETALLE TIPICO ESCALERA

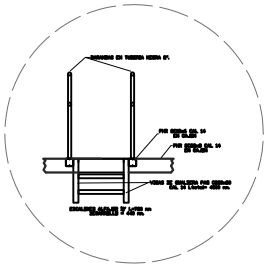

VISTA FRONTAL 1

	EMBAJADA DE LOS ESTADOS UNIDOS DE AMERICA BOGOTA, COLOMBIA **SECCION N.A.S.**	PROYECTO: CONSTRUCCION TORRE DE SOGA RAPIDA LUGAR: BASE POLICIA - TULUA	CONTIENE: VISTA FRONTAL TORRE SOGA RAPIDA ESCALA: SIN	REQUERIMIENTO NO. 20127 FECHA: SEPT 2012 PLANO No: A-001

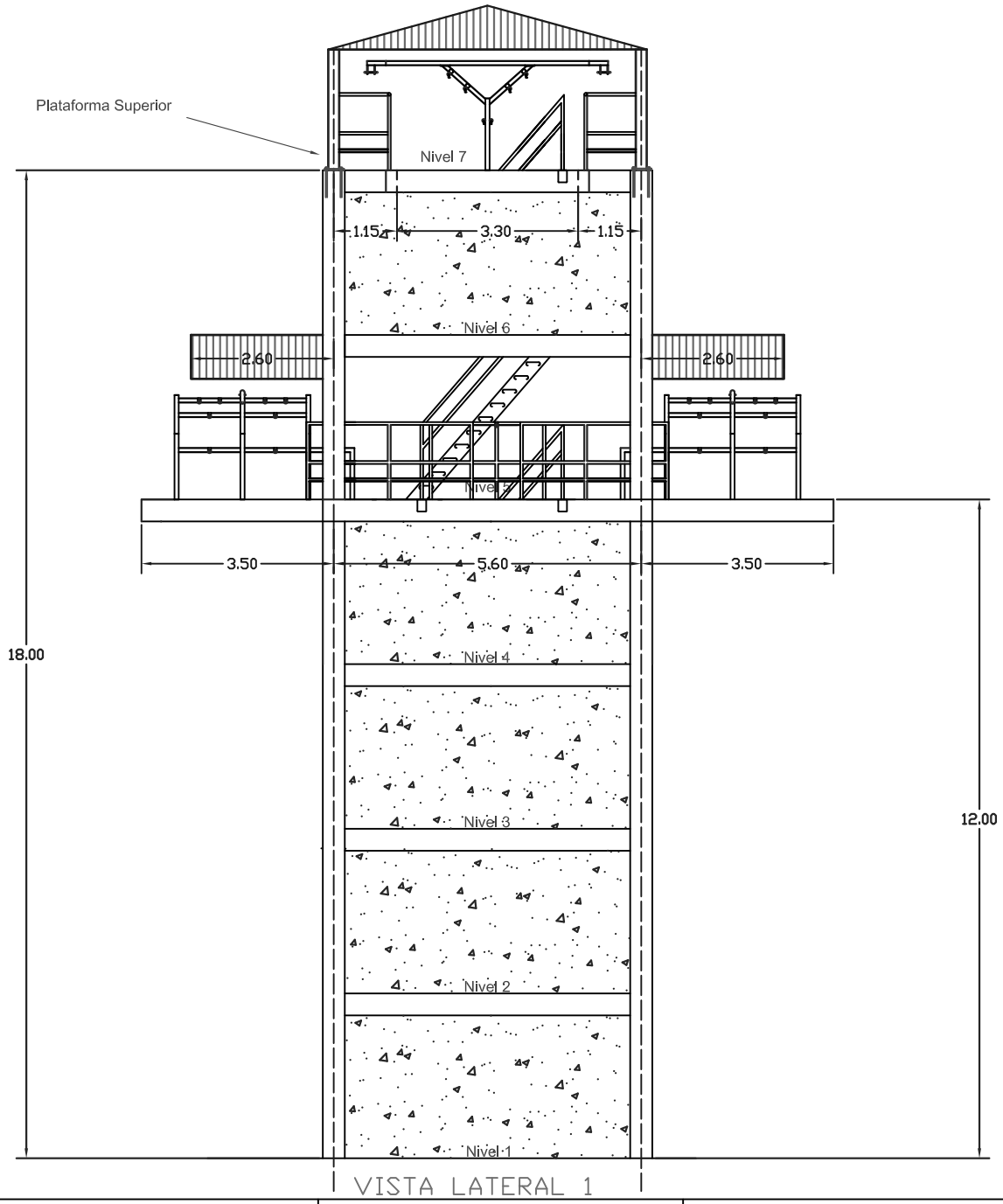

VISTA LATERAL 1

	EMBAJADA DE LOS ESTADOS UNIDOS DE AMERICA BOGOTA, COLOMBIA **SECCION N.A.S.**	PROYECTO: CONSTRUCCION TORRE DE SOGA RAPIDA LUGAR: BASE POLICIA - TULUA	CONTIENE: VISTA LATERAL TORRE DE SOGA RAPIDA ESCALA: SIN	REQUERIMIENTO NO. 20127 FECHA: SEPT 2012 PLANO No: A-002

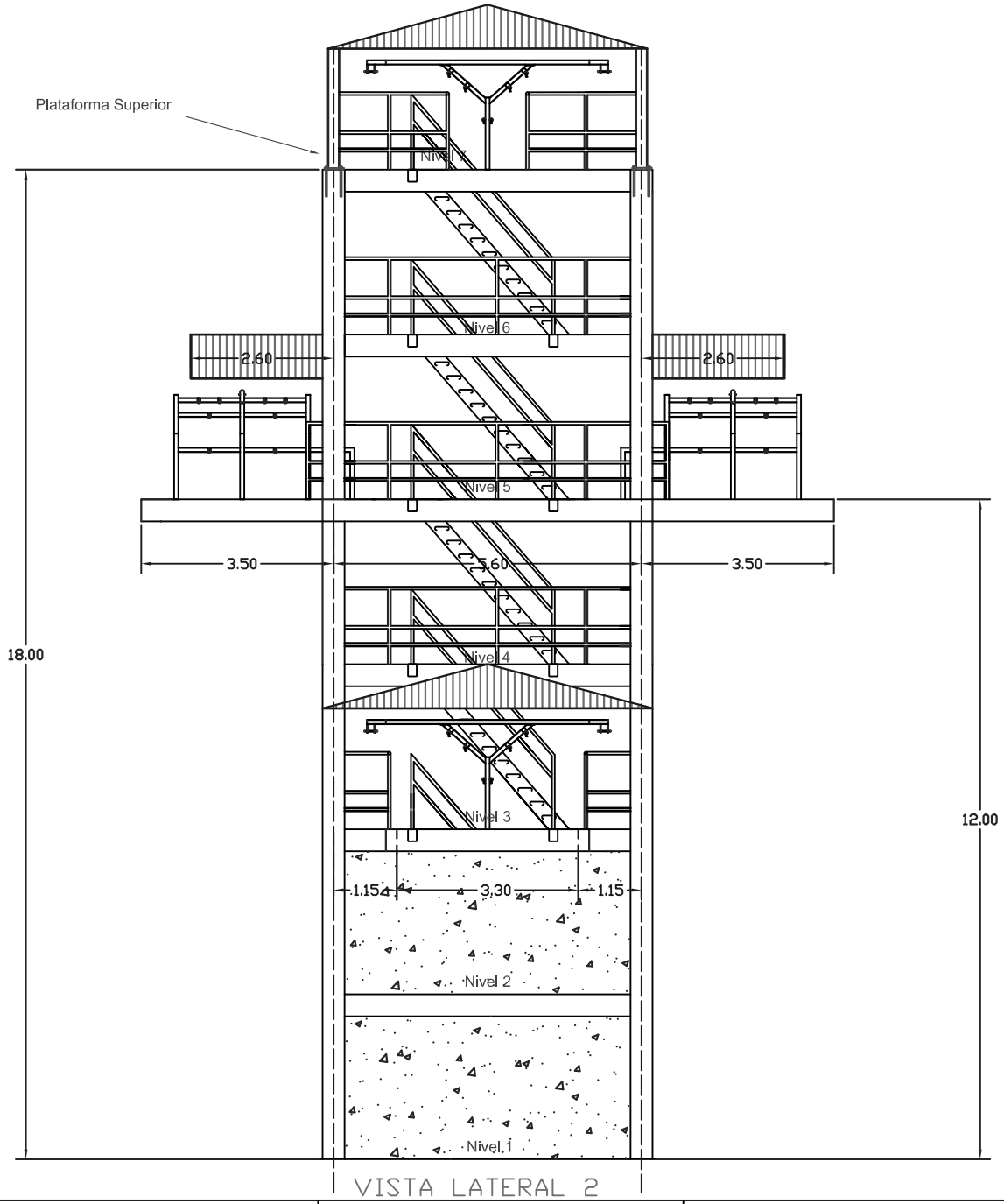

VISTA LATERAL 2

	EMBAJADA DE LOS ESTADOS UNIDOS DE AMERICA BOGOTA, COLOMBIA **SECCION N.A.S.**	PROYECTO: CONSTRUCCION TORRE DE SOGA RAPIDA LUGAR: BASE POLICIA - TULUA	CONTIENE: VISTA LATERAL TORRE DE SOGA RAPIDA ESCALA: SIN	REQUERIMIENTO NO. 20127 FECHA: SEPT 2012 PLANO No: A-003

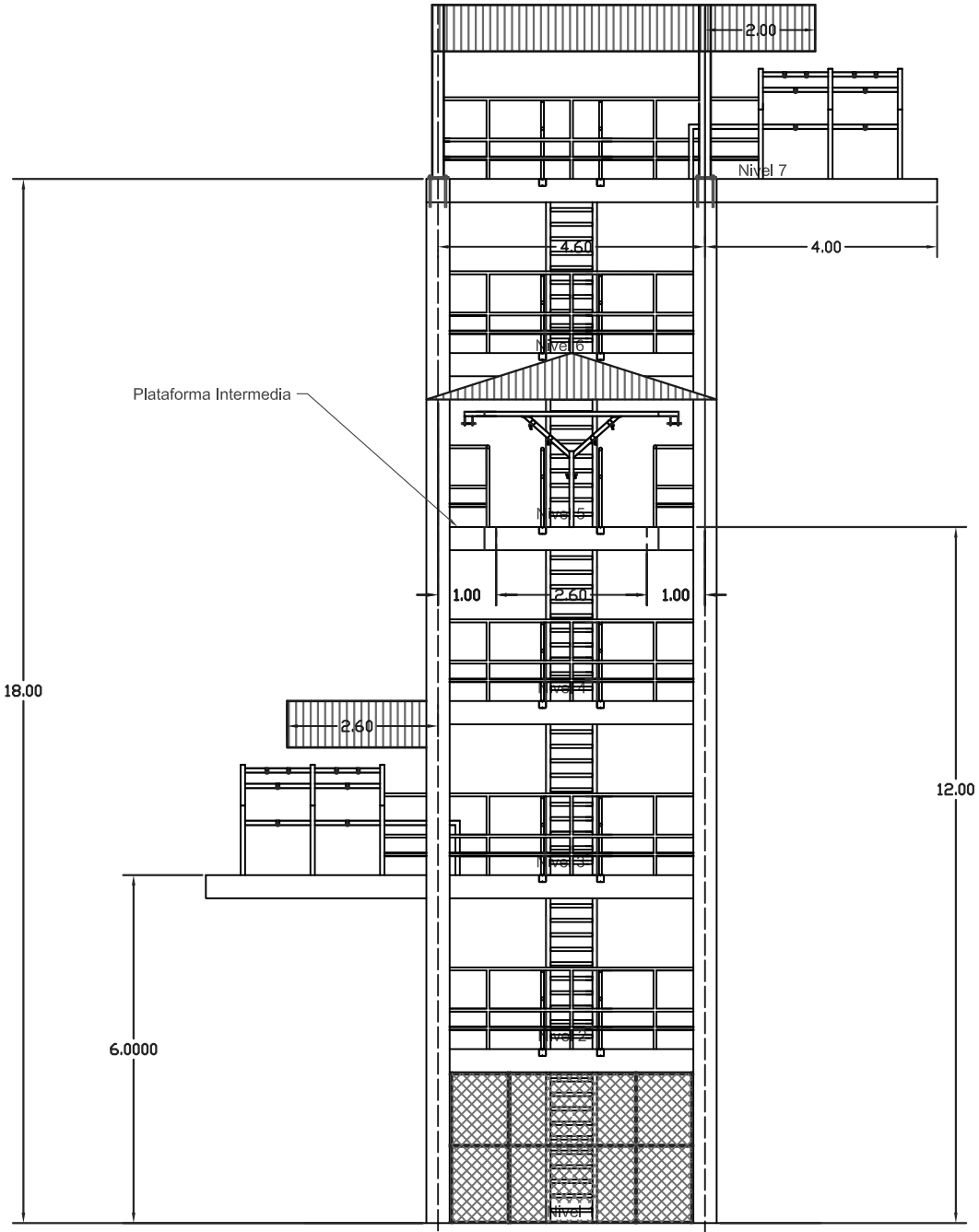

VISTA FRONTAL 2

DETALLE TIPICO ESCALERA

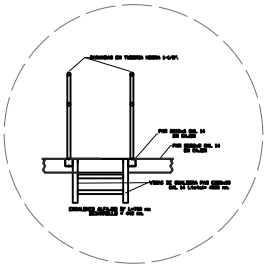

	EMBAJADA DE LOS ESTADOS UNIDOS DE AMERICA BOGOTA, COLOMBIA **SECCION N.A.S.**	PROYECTO: CONSTRUCCION TORRE DE SOGA RAPIDA LUGAR: BASE POLICIA - TULUA	CONTIENE: VISTA FRONTAL TORRE SOGA RAPIDA ESCALA: SIN	REQUERIMIENTO NO. 20127 FECHA: SEPT 2012 PLANO No: A-004

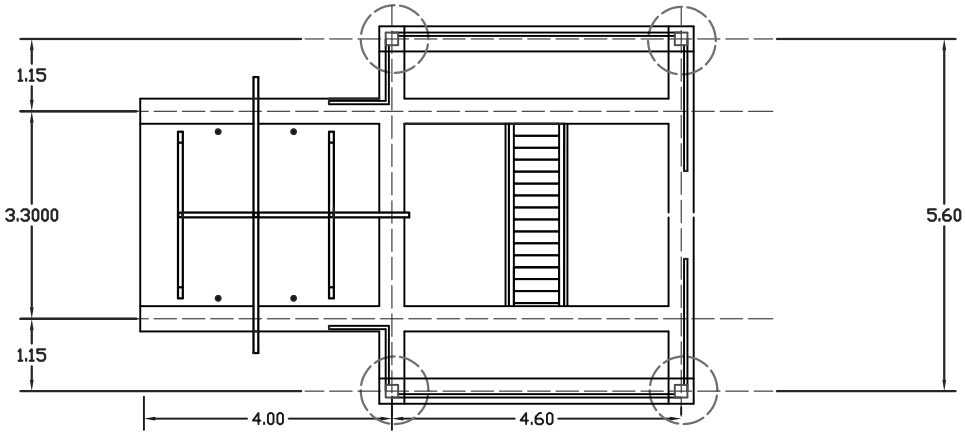

PLANTA NIVEL 7

VISTA LATERAL

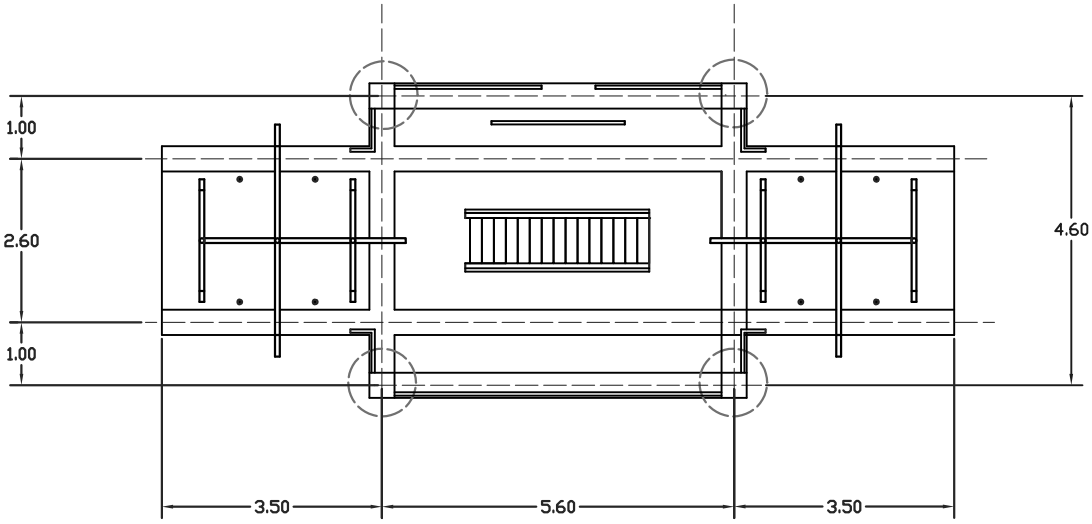

PLANTA NIVEL 5

VISTA FRONTAL

	EMBAJADA DE LOS ESTADOS UNIDOS DE AMERICA BOGOTA, COLOMBIA **SECCION N.A.S.**	PROYECTO: CONSTRUCCION TORRE DE SOGA RAPIDA LUGAR: BASE POLICIA - TULUA	CONTIENE: PLANTAS DE SOGA RAPIDA ESCALA: SIN	REQUERIMIENTO NO. 20127 FECHA: SEPT 2012 PLANO No: A-005

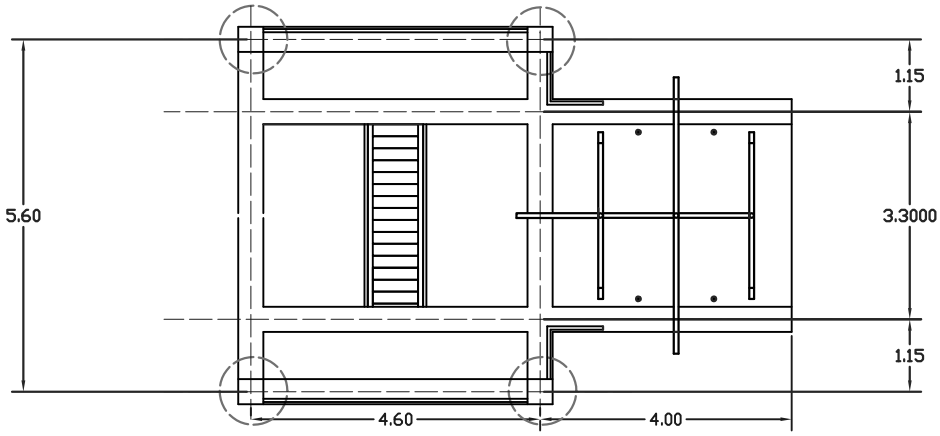

VISTA LATERAL

PLANTA NIVEL 3

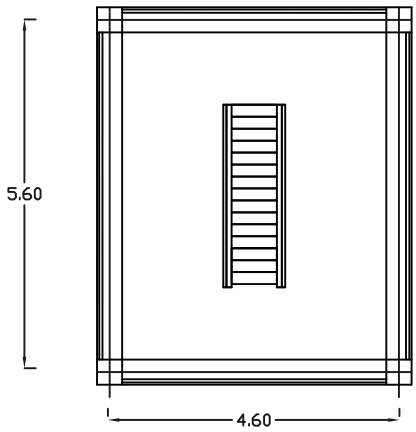

PLANTA NIVELES 2,4 y 6

	EMBAJADA DE LOS ESTADOS UNIDOS DE AMERICA BOGOTA, COLOMBIA **SECCION N.A.S.**	PROYECTO: CONSTRUCCION TORRE DE SOGA RAPIDA LUGAR: BASE POLICIA - TULUA	CONTIENE: PLANTAS DE SOGA RAPIDA ESCALA: SIN	REQUERIMIENTO NO. 20127 FECHA: SEPT 2012 PLANO No: A-006